2023

motorD.A.T.A. s.r.l.

Distribuzione Attrezzature Tecniche Automobilistiche

40 ANNI

a fianco dell'autoriparatore

motorD.A.T.A. s.r.l.
Distribuzione Attrezzature Tecniche Automobilistiche

Assistenza telefonica
02 61 78 625

Non solo vendita di attrezzature...

SUPPORTO COMMERCIALE
Supportiamo i ns. clienti nella scelta dei prodotti e degli impianti, nella progettazione degli spazi, negli adempimenti burocratici nell'individuazione delle migliori soluzioni finanziarie.

UNA GAMMA COMPLETA E SELEZIONATA DI PRODOTTI E SERVIZI
Autodiagnosi, Sistemi ADAS, Diagnosi remotizzata e Pass-THRU, Call Center tecnico e Banche Dati. Centrafari attivi e Stazioni A/C. Una vasta gamma prodotti che beneficia del credito di imposta 20% 2023 industria 4.0.

SERVIZIO DI INSTALLAZIONE E ISTRUZIONE ALL'USO
Tutti i prodotti vengono installati dai nostri tecnici che forniscono anche l'istruzione all'uso presso la sede del cliente. Relativamente a diagnosi e sistemi ADAS eroghiamo al cliente un corso di 4-8 ore c/o la nostra sede perché possa usare al meglio le attrezzature.

SUPPORTO DIAGNOSTICO SPECIALISTICO ALLA RIPARAZIONE
Vi aiuteranno nella riparazione dei veicoli con un sistema a più livelli che va dall'intervento telefonico dei nostri tecnici, al call centre elettronico disponibile sugli strumenti, al call centre telefonico di TEXA fino all'intervento in diagnosi remotizzata dei tecnici TEXAEDU.

SERVIZIO DI ASSISTENZA TECNICA «ON LINE E ON SITE»
Assistiamo quello che vendiamo operando con un metodo strutturato su 4 livelli di intervento (teleassistenza, on site, nei nostri laboratori e dal costruttore), certificato secondo il sistema della qualità ISO 9001:2015.

STRUMENTI SOSTITUTIVI
Mettiamo a disposizione dei nostri clienti strumenti sostitutivi in caso di necessità

FORMAZIONE TECNICA AUTOMOTIVE
MotorDATA Srl progetta ed eroga Formazione Tecnica Automotive, con un team di formatori interni e secondo processi certificati ISO9001:2015 (EA37). Offriamo all'operatore Istituzionale e all'autoriparatore un programma didattico qualificante, completo, innovativo e personalizzato. Nel Centro di Cinisello Balsamo e nelle strutture dei partner, formiamo meccatronici, carrozzieri e gommisti al passo con le nuove tecnologie!

Servizio	Innovazione	Affidabilità	Professionalità
Un Partner sempre al tuo fianco	I migliori prodotti sul mercato	Personale qualificato	Trasparenza nei servizi offerti

motorD.A.T.A. s.r.l.
Distribuzione Attrezzature Tecniche Automobilistiche

TEXA

NEW

DIAGNOSI REMOTIZZATA

INFO CONNECT 2

Info Connect è l'innovativo **servizio di diagnosi remota multimarca** per **portare a termine operazioni** non ancora presenti negli aggiornamenti software o che potrebbero risultare **complesse**, senza dover ricorrere a soluzioni esterne.

Il suo **funzionamento è molto semplice**: è sufficiente collegare l'interfaccia Info Connect alla presa di diagnosi del veicolo ed allo strumento TEXA in dotazione. Utilizzando il software IDC5, l'operatore clicca sulla voce "Info Connect" ed avvia la remotizzazione della diagnosi in assoluta sicurezza: **un esperto TEXA entra in comunicazione diretta ed in tempo reale con il veicolo**, proprio come se fosse a fianco dell'autoriparatore, e porterà a termine l'operazione desiderata.

Il servizio Info Connect consente di effettuare operazioni, quali ad esempio: reset service, codifiche, riprogrammazioni, sostituzione componenti, calibrazione telecamere, rigenerazione forzata FAP/DPF, reset servosterzo, body computer, ABS e molte altre ancora.

MARCHI COPERTI

ABARTH	FIAT	OPEL
ALFA ROMEO	FIAT PROFESSIONAL	PEUGEOT
AUDI	FORD	**RENAULT**
BMW	**IVECO**	SMART
CHRYSLER	JEEP	SKODA
CITROEN	LANCIA	VOLKSWAGEN
CUPRA	**LAND ROVER**	VW VEICOLI COMMERCIALI
DACIA	MERCEDES	**VOLVO**
DODGE	**NISSAN**	
DS		

Nel caso in cui il veicolo dovesse essere dotato di **Secure Gateway** o altre forme analoghe di blocco all'accesso alle centraline **è possibile ricevere assistenza con Info Connect**, comprensiva dello sblocco.

* Utilizzabile con VOICE, NEMO MINI o con un PC Windows e disponibile per gli abbonati TEX@INFO Call Center che hanno acquistato una carta prepagata "TEXA eCard"

- Manutenzione e ispezione
- Sostituzione Moduli e Centraline
- Assistenza, Guasti comuni
- Retrofits (Optional Aggiuntivi)
- ADAS
- Multimedia, Impostazioni Infotainment

motorD.A.T.A. s.r.l.
Distribuzione Attrezzature Tecniche Automobilistiche

INDUSTRIA 4.0 — Credito imposta 20%

TEXA

AUTODIAGNOSI

AXONE VOICE – IL TOP NELLA DIAGNOSI

NEW

UNA NUOVA ERA:
DIAGNOSI MULTILIVELLO

- PASSTHRU
- DIAGNOSI REMOTA
- DIAGNOSI AUTENTICATA
- DIAGNOSI MULTIMARCA

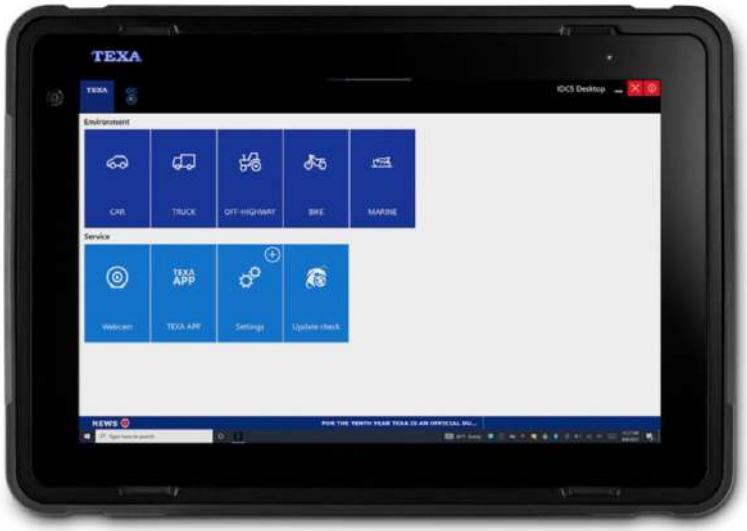

Comandi Vocali

"Hey TEXA"

Riconoscimento facciale

Scocca in magnesio | Display 13,3" Gorilla Glass | Risoluzione 2560x1600 px | Fotocamere 2 x 8 Mpx | Memoria RAM 16 GB | Storage 512 GB | CPU Intel Core i 5

Windows 10 Enterprise

NEMO MINI: VERSATILE, VELOCE, CONVENIENTE

Display 11,6"

CPU Intel Celeron N4120

Memoria RAM 8 GB

Storage 256 GB

Windows 10 Enterprise

motorD.A.T.A. s.r.l.
Distribuzione Attrezzature Tecniche Automobilistiche

INDUSTRIA 4.0 — Credito imposta 20%

TEXA

INTERFACCE AUTODIAGNOSI

TXT MULTIHUB

INTERFACCIA TOP CON I PIÙ AVANZATI PROTOCOLLI

- On Board Intelligence
- Display OLED integrato
- 5 Ambienti di diagnosi
- Guscio rinforzato IP53
- Connettività 'NO LIMITS'
- PASS-THRU, DoiP e FDCAN

PROTOCOLLI DI COMUNICAZIONE

CAN/CAN FD
PASS-THRU
DoiP

IDC

NANO S

SOLUZIONE MINIATURIZZATA

IDONEA PER AMBIENTE CAR E BIKE

IDC

TXB EVOLUTION

SOLUZIONE MINIATURIZZATA

IDONEA PER AMBIENTE BIKE E MARINE

IDC

Entra a far parte del club esclusivo
#TEXAbikespecialist

ABBONAMENTI E SERVIZI

TEXPACK
Aggiornamento Diagnosi e banca dati continuo

TEAX@INFO
Bollettini tecnici
Guasti risolti
Call center telefonico
Diagnosi Guidata

SBLOCCHI SGW
FCA, VW, MB, Renault/Dacia

motorD.A.T.A. s.r.l.
Distribuzione Attrezzature Tecniche Automobilistiche

INDUSTRIA 4.0 — Credito imposta 20%

TEXA

SISTEMI CALIBRAZIONE ADAS

RCCS3 BT MONITOR 75'' - CALIBRAZIONE RADAR E TELECAMERE

NEW

SPECIALISTI NEL CONTROLLO DEI SISTEMI ADAS

I sistemi ADAS (Advanced Driver Assistance Systems) quali telecamere, radar, lidar e sensori vanno ricalibrati in caso di sostituzione, ma anche quando occorre effettuare interventi che li coinvolgono, come ad esempio: sostituzione parabrezza e paraurti, traverse frontali e portelloni, allineamento ruote, riparazione sospensioni, ecc...

TUTTI I PANNELLI DIGITALI FRONTALI INCLUSI

FORMAZIONE ADAS DEDICATA

RCCS3 monitor 75'' è tra i più apprezzati sistemi di calibrazione ADAS sul mercato. La sua tecnologia, le procedure guidate delle diagnosi TEXA associate e i sensori disponibili, permettono di calibrare velocemente innumerevoli sistemi. Acquistato con una diagnosi TEXA beneficia del credito imposta 40%.

Blind Spot

Night Vision

ACS

Doppler

NEW

CENTRAFARI ATTIVO

eLIGHT – ONE D

Centra fari con diagnosi e regolazioni OBD

L'impianto di illuminazione dei veicoli si è evoluto molto e sempre più spesso fari xenon, led e laser interagiscono con i sistemi radar, le telecamere e lo sterzo.

E-Light si presenta come **il più avanzato centrafari**, il primo con un **sistema di diagnosi elettronica integrata**.

Uno strumento digitale che identifica la tipologia di luce e garantisce un intervento veloce e preciso per la regolazione anche dei fari Matrix.

Grazie alla diagnostica integrata, in grado di riconoscere il faro e procedere alla sua attivazione selettiva, il tecnico può effettuare la regolazione risparmiando fino al 50% del tempo necessario per portare a termine un'operazione rispetto ad un centrafari tradizionale.

La diagnosi integrata aiuta anchea predisporre le centraline in modalità "regolazione".

DIAGNOSI PASSIVA A ELEVATA PRECISIONE FOTOMETRICA

TELECAMERA CMOS
DOPPIO LASER
COMPENSAZIONE AUTOMATICA

DIAGNOSI ATTIVA EOBD

SOFTWARE IDC5 –E-LIGHT
TOUCH SCREEN 7''
INTERFACCIA DI DIAGNOSI NANO S

motorD.A.T.A. s.r.l.
Distribuzione Attrezzature Tecniche Automobilistiche

TEXA

NEW

KONFORT

- ✓ Superautomatica con banca dati
- ✓ Display TOUCH 10'' a colori
- ✓ Sistema operativo ANDROID
- ✓ Stampante
- ✓ 4 bilance elettroniche
- ✓ 3 flaconi Olio e UV ermetici con Chip
- ✓ Pompa a vuoto 2 stadi da 100 l/min
- ✓ 2 serbatoi 12kg riscaldati
- ✓ Blocco bilancia
- ✓ Copertura in PVC

CORSO QUALIFICA E SERVIZIO DI MANUTENZIONE

K780 TOUCH BIGAS

R134 a | **BIGAS** | **R1234 YF**

COMPATIBILE R456A

INDUSTRIA 4.0 — Credito imposta 20%

K720 TOUCH

R134 a | **OPPURE** | **R1234 YF**

COMPATIBILE R456A

- ✓ 1 bilancia elettronica
- ✓ 3 flaconi Olio e UV
- ✓ 1 serbatoio 12 kg riscaldato

INDUSTRIA 4.0 — Credito imposta 20%

K760 TOUCH*

R134 a | **OPPURE** | **R1234 YF**

COMPATIBILE R456A

- ✓ 1 serbatoio 20 kg riscaldato

*anche per BUS

INDUSTRIA 4.0 — Credito imposta 20%

ALPISERVIZI

MotorD.A.T.A.srl via E. De Amicis 44 – 20092 Cinisello Balsamo (MI)

ISO 9001:2015 BUREAU VERITAS Certification

motorD.A.T.A. s.r.l.
Distribuzione Attrezzature Tecniche Automobilistiche

TEXA

NEW

KONFORT

K712 TOUCH

R134 a OPPURE **R1234 YF**

COMPATIBILE R456A

- ✓ Display 7" Touch
- ✓ Completamente automatica
- ✓ Banca dati veicoli avanzata
- ✓ Doppio manometro
- ✓ Serbatoio 12 kg
- ✓ Valvola spurgo incondensabili
- ✓ Fascia riscaldante
- ✓ Pompa a vuoto 2 stadi da 100l/min
- ✓ Bilancia elettronica

INDUSTRIA 4.0 — Credito imposta 20%

K707 TOUCH

R1234 YF

- ✓ Display 7" Touch
- ✓ Completamente automatica
- ✓ Con banca dati veicoli
- ✓ Serbatoio 10kg
- ✓ Pompa vuoto 100 lt/min
- ✓ Fascia riscaldante
- ✓ Valvola spurgo incondensabili
- ✓ Bilancia elettronica

INDUSTRIA 4.0 — Credito imposta 20%

K710 TOUCH

R134 a

COMPATIBILE R456A

- ✓ Display 7" Touch
- ✓ Automatica
- ✓ Banca dati veicoli avanzata
- ✓ Doppio manometro
- ✓ Serbatoio 20 kg
- ✓ Valvola spurgo incondensabili
- ✓ Fascia riscaldante
- ✓ Pompa a vuoto 2 stadi da 100 l/min
- ✓ Bilancia elettronica

INDUSTRIA 4.0 — Credito imposta 20%

K705 R

R134 a

COMPATIBILE R456A

- ✓ Automatica
- ✓ Banca dati veicoli
- ✓ Display LCD grandi dimensioni
- ✓ Doppio manometro
- ✓ Serbatoio 10 kg esterno
- ✓ Valvola spurgo incondensabili
- ✓ Fascia riscaldante
- ✓ Bilancia elettronica

ALPISERVIZI

MotorD.A.T.A.srl via E. De Amicis 44 – 20092 Cinisello Balsamo (MI)

ISO 9001:2015 BUREAU VERITAS Certification

PULIZIA MOTORE

H2 BLASTER : PULIZIA MOTORE AD IDROGENO

H2 BLASTER è equipaggiato con una serie di **dispositivi di controllo per la sicurezza dell'operatore**

H2 BLASTER, sfruttando la potenza combinata di idrogeno e ossigeno, **effettua la pulizia completa delle parti del motore** coinvolte nel processo di combustione interna e ne ripristina le performance ottimali, riducendo consumi ed emissioni nocive.

H2 BLASTER attraverso l'elettrolisi genera **ossidrogeno**, una miscela di idrogeno e ossigeno che, a motore acceso e caldo, **viene iniettata nel collettore di aspirazione** attraverso il pratico tubo di servizio e raggiunge la camera di combustione

Qui il **gas** viene innescato dall'alta temperatura **e si trasforma in vapore acqueo ad alta pressione**. Inizia così il **processo di decarbonizzazione**: il vapore acqueo penetra nelle incrostazioni e scioglie il carbonio depositato sui pistoni, sulle valvole e gli iniettori e più in generale sui componenti che si trovano tra la camera e il condotto di scarico.

Erogazione gas HHO	460 lt/h max
Potenza massima assorbita	1400 W
Serbatoio	8 Litri max
Alimentazione	90 -264 VAC
Dimensioni e Peso	730x700x1200 mm, 80 Kg
Display	10" industriale touch

MISURE

LASER EXAMINER 2

LASER EXAMINER 2 è uno strumento di misura pratico e di piccole dimensioni, che **consente di rilevare**, con una precisione al decimo di millimetro, **il consumo dei dischi freno**, senza dover smontare la ruota. E' dotato di un'apposita testina ad aggancio magnetico che **consente di ottenere** in poco tempo **la misura della profondità residua del battistrada.**

TPS 2

TPS 2 è lo strumento ultima generazione per la gestione dei sensori TPMS e della loro programmazione in centralina. **Può leggere facilmente i sensori** grazie all'antenna di cui è dotato, ha un **ampio display a colori**. E' equipaggiato con una camera che permette di **leggere dei QR** per il richiamo di informazioni riguardanti servizi già effettuati in precedenza.

TWINPROBE

TWINProbe è un pratico oscilloscopio a **due canali analogici** indipendenti con ingressi fino a ± 200V dotato di **funzione SIV** (Signal information Viewing) per l'interpretazione del segnale rilevato. E' in grado di processare i segnali dei sensori o attuatori oggetto della misurazione e di **comparare i dati con quelli presenti nel database** interno, mettendo in evidenza le eventuali anomalie del segnale.

UNIPROBE

UNIProbe comprende ben **6 strumenti diversi all'interno dello stesso dispositivo**, tra i quali un **oscilloscopio a quattro canali** indipendenti in grado di effettuare misurazioni con sonde di tensione e pinze amperometriche in maniera precisa e professionale.

motorDATA s.r.l.
Distribuzione Attrezzature Tecniche Automobilistiche

TEXA EDU

FORMAZIONE TECNICA AUTOMOTIVE

CORSI QUALIFICANTI

MotorDATA da 20 anni propone con i propri formatori i corsi TEXAEDU: un catalogo sempre aggiornato e di qualità

TECNICO MECCATRONICO (40h)

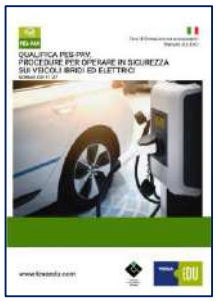

PES PAV PEI SICUREZZA VETTURE IBRIDE ED ELETTRICHE (16h)

AGGIORNAMENTO OBBLIGATORIO PES PAV PEI (4h)

AC-307/2008: ABILITA CLIMA (8h)

TECNICO GOMMISTA (150h)

CORSI SPECIALISTICI IN EVIDENZA

DIAGNOSI E CALIBRAZIONE SISTEMI ADAS (8h)

PERCORSO DI FORMAZIONE PASSTHRU (7 MODULI)

LIBRETTI ELETTRONICI COMPILAZIONE ON-LINE PORTALE COSTRUTTORI (8h)

DIAGNOSI E CALIBRAZIONE SISTEMI ADAS (8h)

MANUTENZIONE VEICOLI ELETTRI (8h)

MANUTENZIONE VEICOLI MILD HYBRID (8h)

AULA e ON-LINE
Piattaforma E-learning sempre con materiale aggiornato

ALPISERVIZI

MotorD.A.T.A.srl via E. De Amicis 44 – 20092 Cinisello Balsamo (MI)

ISO 9001:2015 BUREAU VERITAS Certification

motorD.A.T.A. s.r.l.
Distribuzione Attrezzature Tecniche Automobilistiche

MOTORIZZAZIONE CIVILE M.C.T.C. REVISIONE VEICOLI Officina Autorizzata

ALPISERVIZI

FORMAZIONE ISPETTORI TECNICI REVISIONI

AGGIORNAMENTO ISPETTORI REVISIONE VEICOLI

NEW

MODULO AGGIORNAMENTO - Corso di formazione per ispettori revisione veicoli
Corso di aggiornamento per Ispettori obbligatorio per il mantenimento dell'abilitazione.

✓ **Durata 30 ore**
✓ Percorso formativo disposto dalla Direzione Generale per la motorizzazione:
- Aggiornamenti normativi e tecnici introdotti dal D.M. 214/2017
- Valutazione delle carenze, reportistica, certificato di revisione
- Ispezioni visive sui veicoli
- Sistemi di gestione della qualità e Metrologia applicata alla verifica periodica
- Misure elettriche-macchine elettriche e requisiti aggiuntivi veicoli ibridi/elettrici
- Componenti elettronici dei veicoli e Sistemi IT di bordo

✓ Rilascio attestato frequenza con profitto da inviare alla DGT per mantenere l'abilitazione

CORSO ISPETTORE TECNICO REVISIONI

NEW

MODULO A - Corso di formazione per ispettori revisione veicoli
Obbligatorio per candidati non laureati con 3 anni di esperienza lavorativa
✓ **Durata 120 ore**
✓ Rilascio attestato frequenza con profitto per accedere al MODULO B

MODULO B - Corso di formazione per ispettori revisione veicoli
Obbligatorio per laureati in ingegneria con 6 mesi di esperienza o attestato MOD. A
✓ **Durata 176 ore**
✓ Rilascio attestato frequenza con profitto per accedere a esame abilitazione c/o MCTC

MODULO C - Corso di formazione per ispettori revisione veicoli (pesanti > 35q)
Percorso abilitante controllo tecnico veicoli di massa >35 quintali. Solo x ispettore veicoli leggeri.
✓ **Durata 50 ore**
✓ Rilascio attestato frequenza con profitto per accedere a esame abilitazione c/o MCTC

Docenti qualificati settorialmente per le materie di competenza
Erogazione del corso in FAD sincrona o in fisico secondo le norme regionali

VERIFICA REQUISITI E ISCRIZIONI: formazione@motordatasrl.it

LINEA REVISIONE VEICOLI

PROVA FRENI UNIVERSALI A PIATTAFORME SU SOLLEVATORE

**VUOI APRIRE UN CENTRO REVISIONI?
AFFIDATI A MOTORDATA,
PENSIAMO NOI A TUTTO!**

- Progettazione
- Installazione
- Assistenza post vendita
- Taratura e verifiche
- Supporto burocratico
- Attrezzature e leasing
- Formazione

PROVA FRENI

RULLI

PIASTRE

PROVA VELOCITÀ

UNIVERSALE

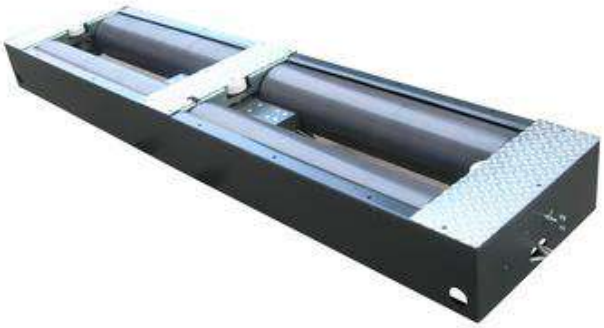

MOTO

motorD.A.T.A. s.r.l.
Distribuzione Attrezzature Tecniche Automobilistiche

INDUSTRIA 4.0 — Credito imposta 20%

SEVIZIO TARATURA ANNUALE

LINEA REVISIONE VEICOLI

STRUMENTAZIONI PROFESSIONALI PER REVISIONI – MCTCNET2

motorD.A.T.A. s.r.l.
Distribuzione Attrezzature Tecniche Automobilistiche

INDUSTRIA 4.0 — Credito imposta 20%

SEVIZIO DI ASSISTENZA

Vamag Tecniche di Collaudo

ACCETTAZIONE DINAMICA AUTO

STRUMENTAZIONI PER PROVE DINAMICHE CHE MISURANO IL REALE COMPORTAMENTO SU STRADA

ESEMPIO COMPOSIZIONE:

- Deriva dinamica
- Piastre prova freni su sollevaore Omer FOX 45 o 50
- Smart Check - Diagnosi allineamento al passaggio
- Lettore laser battistrada

NEW

SMART CHECK
MISURATORE CONVERGENZA AL PASSAGGIO
Un corretto allineamento/convergenza può aiutare a mantenere un consumo di carburante ideale, ridurre l'usura dei penumatici e componenti e persino ridurre l'affaticamento del conducente.

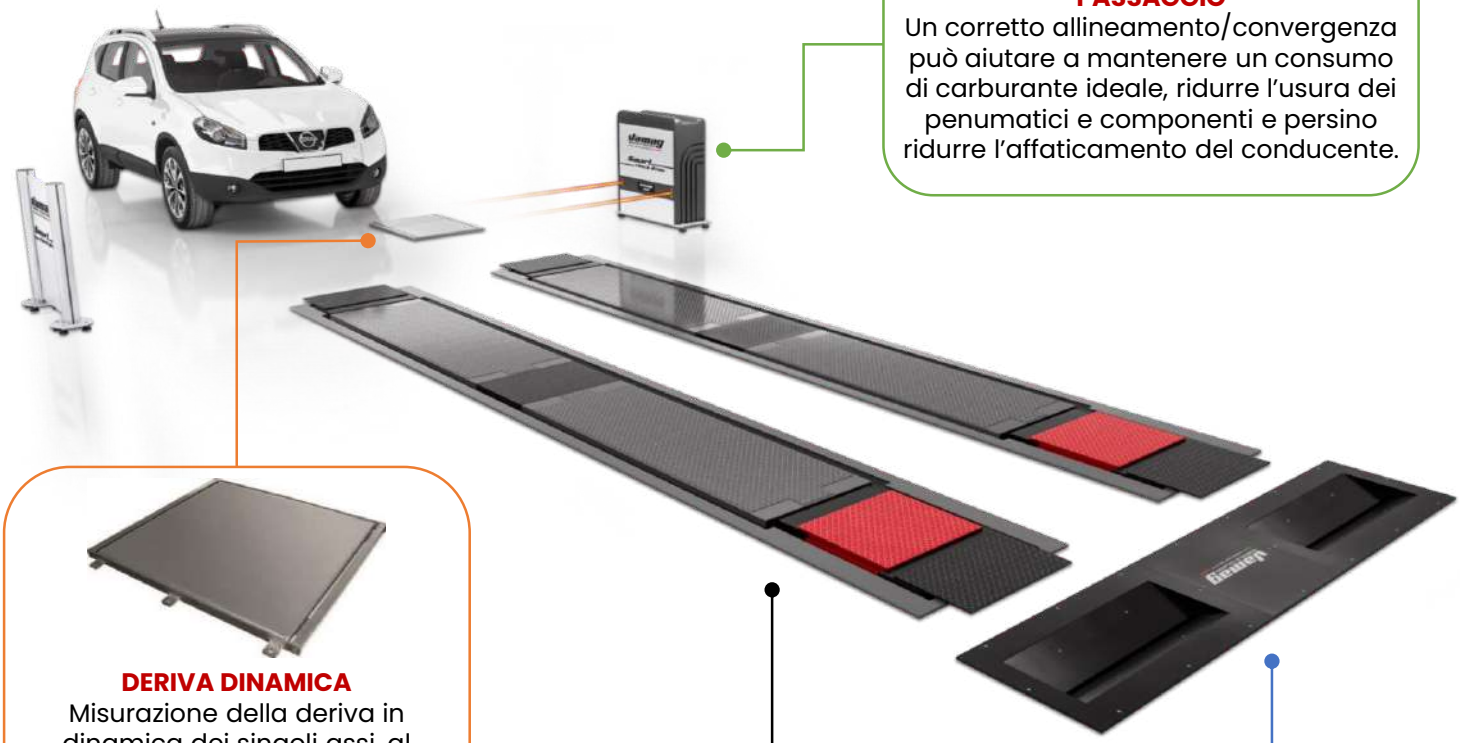

DERIVA DINAMICA
Misurazione della deriva in dinamica dei singoli assi, al passaggio. Consente di capire immediatamente se necessario un allineamento.

PIATRE SU PONTE OMER FOX
FRENATA UNICA PER MOLTEPLICI TEST
Con un'unica frenata prova dei freni, delle sospensioni e dell'imbardata. L'OMER PPFOX disponibile da 4,5 e 5 ton è omologato anche per revisioni MCTCNet2, l'abbinamento ideale alle altre attrezzature, con ingombro ridotto!

LASER SCANNER - MISURATORE BATTISTRADA
Profondità del battistrada ridotte riducono la durata del pneumatico, mentre difetti possono caurare runout, rumore della strada, vibrazioni delle sospensioni del veicolo.

motorD.A.T.A. s.r.l.
Distribuzione Attrezzature Tecniche Automobilistiche

SPECIAL ELECTRIC VEHICLE

STRUMENTAZIONI PROFESSIONALI PER VEICOLI ELETTRICI

CAVI TEST BATTERIA

DIAGNOSI

STAZIONE RICARICA

UTENSILI 1000 VOLT

TESTER
- Multimetro Digitale
- Mega Ohmetro
- Termocamera Infrarossi

DPI

iSmartEV DP750
Alimentatore digitale regolabile

iSmartEV EP260-ED500
Equalizzatore e tester di carica e scarica della batteria

iSmartEV EB240-EB480
Equalizzatori di celle del pacco batteria

iSmartEV P03
Rilevatore di batterie per veicoli a energia nuova

motorD.A.T.A. s.r.l.
Distribuzione Attrezzature Tecniche Automobilistiche

INDUSTRIA 4.0 — Credito imposta 20%

SEVIZIO VERIFICA PERIODICA

SPACE®

SOLLEVAMENTO

SDE 2357EV – NON SOLO PER VEICOLI IBRIDI ED ELETTRICI

SOLLEVATORE DUE COLONNE ELETTROMECCANICO SENZA BASE

NEW

LUCE VERTICALE - 3,85 M
LUCE TRA COLONNE - 2,65 M

KG 3500

PIATTAFORMA MOBILE
per il sollevamento di parti veicolo.

BRACCI RIBASSATI E POLSI ORIENTABILI PER LIBERARE LE BATTERIE

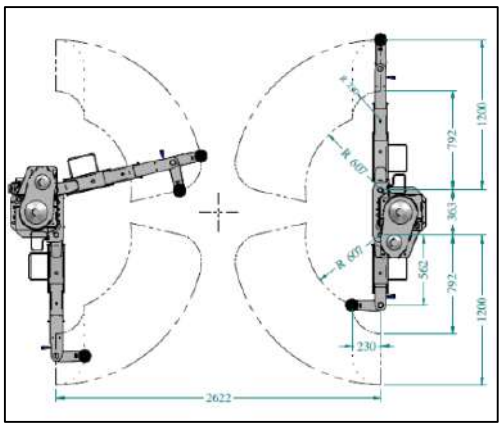

TAMPONI SPECIFICI PER VETTURE DI ULTIMA GENERAZIONE

motorD.A.T.A. s.r.l.
Distribuzione Attrezzature Tecniche Automobilistiche

INDUSTRIA 4.0 — Credito imposta 20%

SEVIZIO VERIFICA PERIODICA

SPACE®

SOLLEVAMENTO

SDX32 – POLIEDRICO

SOLLEVATORE DUE COLONNE ELETTROMECCANICO SENZA BASE

NEW

COLORE GRIGIO OPTICAL

LUCE VERTICALE – 4,05 M
LUCE TRA COLONNE VARIABILE - 2,60/2,65/2,70 M

KG 3200

COLONNE ASIMMETRICHE E BRACCI PER SOLLEVARE DALLA SMART AL SUV

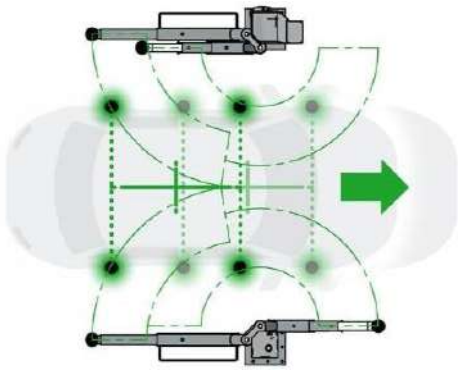

POSIZIONEMENTO RAPIDO DELL'AUTO, aumento dell'area di carico;
RISPARMIO DI SPAZIO, maggiore drive through, mantenendo la stessa, **larghezza totale;**
FACILE APERTURA DELLA PORTA, possibilità di caricamento a marcia indietro
POSTAZIONE DI LAVORO PULITA, guide di scorrimento interne;
INSTALLAZIONE MODULARE, da 2,6m a 2,7m

SOLLEVAMENTO

ELETTROMECCANICI A 2 COLONNE

SDE2349 EK/ELIK

LUCE VERTICALE - 3,85 M
LUCE TRA COLONNE - 2,65 M

FURGONI

KG 4200

SDE2255 LIKTA

LUCE VERTICALE - 4,85/95 M
LUCE TRA COLONNE - 2,65 M

AUTO
VEICOLI COMMERCIALI
FURGONI PASSO LUNGO

KG 5500

ELETTROMECCANICI A 2 COLONNE - CON BASE

SDB2306 LEK BASE PORTANTE

LUCE TRA COLONNE - 2,65 M

AUTO

KG 3200

SDB2244 ELIKA

LUCE TRA COLONNE - 2,65 M

AUTO
VEICOLI COMMERCIALI
FURGONI PASSO LUNGO

KG 4000

ELETTROIDRAIULICI 2 COLONNE

SDH370.45K

LUCE VERTICALE - 4 M
LUCE TRA COLONNE - 2,70 M

AUTO
VEICOLI COMMERCIALI

KG 4500

SDH370.55 LIKTA

LUCE VERTICALE - 5 M
LUCE TRA COLONNE - 3 M

AUTO
VEICOLI COMMERCIALI
FURGONI PASSO LUNGO

KG 5500

motorD.A.T.A. s.r.l.
Distribuzione Attrezzature Tecniche Automobilistiche

INDUSTRIA 4.0 — Credito imposta 20%

SEVIZIO VERIFICA PERIODICA

SPACE®

SOLLEVAMENTO

SOTTOSCOCCA

SFL5518

PEDANA 1420/1950 — 1,9 M

AUTO — KG 3000

SFL5535

PEDANA 1420/1950 — 1,9 M

AUTO
VEICOLI COMMERCIALI — KG 3500

SFL5540

PEDANA 1450/2080 — 1,9 M

AUTO
VEICOLI COMMERCIALI — KG 4000

INCASSO

SFL5508I

PEDANA 1320/1730 — 1,9 M

AUTO — KG 3000

SF5510I

PEDANA 1490/1900 — 1,9 M

AUTO
VEICOLI COMMERCIALI — KG 3500

BASSA ALZATA

SB1450P

SGANCIO PNEUMATICO — 1 M

GOMMISTI
CARROZZIERI — KG 3200

KIT PONTE MOBILE

motorD.A.T.A. s.r.l.
Distribuzione Attrezzature Tecniche Automobilistiche

INDUSTRIA 4.0 — Credito imposta 20%

SEVIZIO VERIFICA PERIODICA

SPACE®

SOLLEVAMENTO

ELETTROIDRAULICO DA INCASSO O PAVIMENTO

SERIE SF600

KG 4200 5000

1,9 M

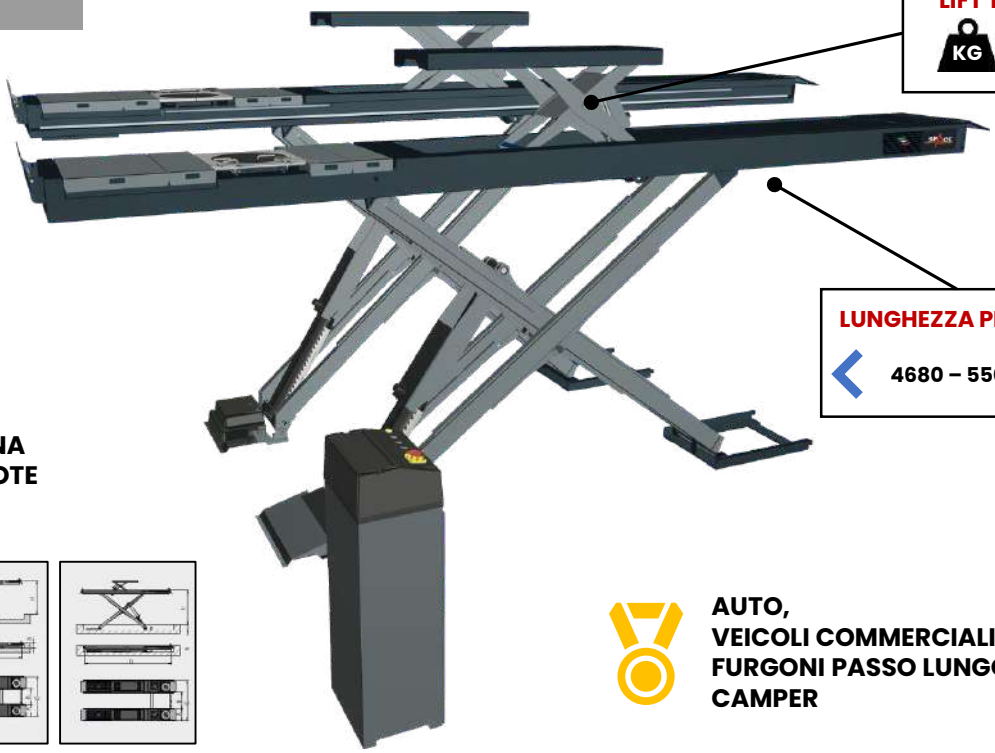

LIFT TABLE
KG 3500 4200

LUNGHEZZA PEDANA
4680 – 5500

PEDANA PIANA
ASSETTO RUOTE
REVISIONE

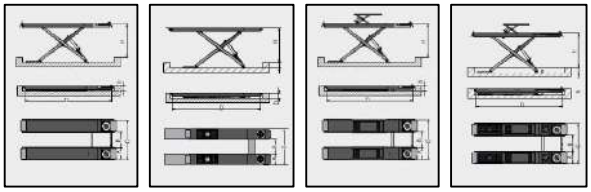

AUTO,
VEICOLI COMMERCIALI
FURGONI PASSO LUNGO
CAMPER

ELETTROIDRAULICO 4 COLONNE OPEN FRON

SQ506LT

PEDANA 1320/1730

1,9 M

ASSETTO RUOTE

KG 5000

LIFT TABLE
KG 4200

LUNGHEZZA PEDANA
5700 M

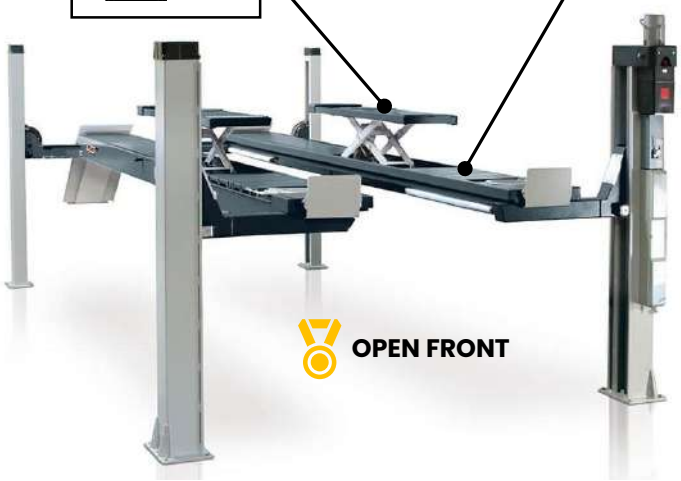

OPEN FRONT

ELETTROIDRAULICO AD ALZATA VERTICALE

SERIE SF800

SGANCIO PNEUMATICO

1,9 M

PEDANA PIANA
ASSETTO RUOTE

KG 5500 6500

LUNGHEZZA PEDANA
5400 – 6000

OMOLOGATO
MERCEDES BENZ

NUOVA GENERAZIONE - ASSETTI

ASSETTO 3D WALL – SU TABLET

NEW

TABLET DI COMANDO
Banca dati aggiornabile con oltre 70.000 selezioni

AGGRAPPI A 3 PUNTE
4 aggrappi con bersagli 3D

TESTE MISURA
2 Teste di misura a **TELECAMERA**

COMPRENDE
- 2 Piatti rotanti
- Bloccasterzo a premi freno

ASSETTO 2.0 WI.FI - SU TABLET

TABLET DI COMANDO
Banca dati aggiornabile con oltre 30.000 selezioni

SENSORI BT
- 4 Sensori BT con encoder per la **massima precisione del run out**
- Collegamento con perni a cuscinetto con **autolivellamento rapido**

AGGRAPPI A 3 PUNTE
4 aggrappi con bersagli 3D

COMPRENDE
- 2 Piatti rotanti
- Bloccasterzo a premi freno

SERVIZIO GOMME

ER255WS – EQUILIBRATRICE

- Monitor a colori 19" Grafica 3D
- Misura larghezza ruota a ultrasuoni
- Calibro automatico fino a diametro 30"
- Puntatore laser per posizionamento pesi
- Misura eccentricità cerchio
- Illuminatore LED interno cerchio
- Massimo diametro ruota 44"

SPWS102– MISURATORE BATTISTRADA

Strumento per la zona di accettazione. La profondità del battistrada viene misurata al passaggio ad una velocità fino a 8 km/h. Sistema di rilevamento**: telecamere stereo e proiettori a lama laser**. Il profilo dello pneumatico viene misurato all'istante e prima che l'operatore esca dal veicolo tutti i valori sono già disponibili e salvati in un **report comprensivo di foto vettura e targa**. Adatto per installazione sia all'interno che all'esterno (sotto una tettoia).

REPORT AUTOMATICO

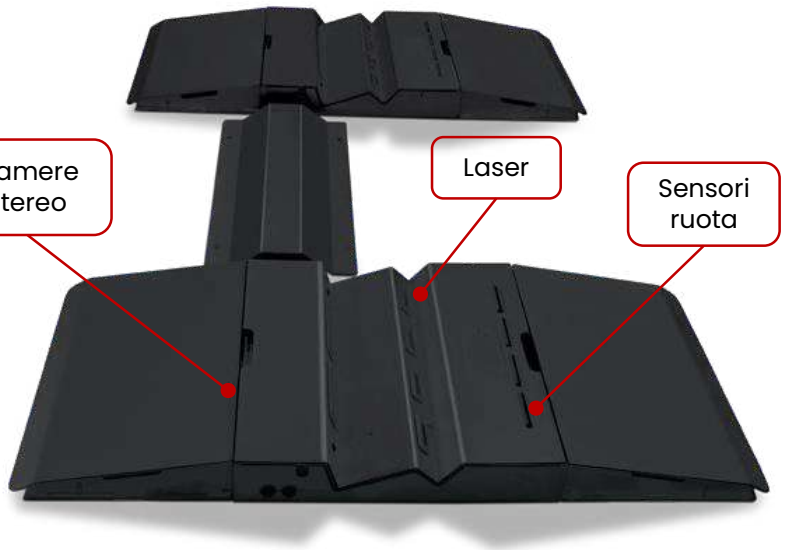

- Camere stereo
- Laser
- Sensori ruota

- Telecamera riconoscimento targa

INSTALLAZIONE PAVIMENTO

motorD.A.T.A. s.r.l.
Distribuzione Attrezzature Tecniche Automobilistiche

SEVIZIO DI ASSISTENZA

SPACE®

SERVIZIO GOMME - SMONTAGOMME

GA590.30IT + GA100A99N

AUTOMATICO

PIATTELLO CENTRALE

FINO A 30 POLLICI

NEW

UTENSILE LEVA LA LEVA

HELPER PNEUMATICO

DOPPIO RULLO STALLONATORE

GONFIA TUBLESS

SOLLEVATORE RUOTA

GA2945ITD.26S – LEVERLESS

SMONTAGOMME «MEMORY»

Helper Pneumatico

DOPPIO STALLONATORE MEMORIA POSIZIONE UTENSILE

Gonfia tubless

Rullo stallonatore

Stallonatore Laterale

Sollevatore

PIATTELLO CENTRALE

GA2641ID.24 + PLUS73

VELOCITÀ VARIABILE IN CONTINUO

Gonfia tubless

Helper Pneumatic

A PIATTO

motorD.A.T.A. s.r.l.
Distribuzione Attrezzature Tecniche Automobilistiche

INDUSTRIA 4.0 — Credito imposta 20%

SEVIZIO DI ASSISTENZA

JohnBean

ASSETTO 3D A SINCRONIZZAZIONE AUTOMATICA

V2380 + AC400

VELOCE
- Ancore touchless AC400
- Sistema di telecamere ad alta velocità
- Flusso di lavoro del software intelligente
- Compensazione - Avvertimento - Allarme
- Tracciatura automatica dell'altezza veicolo

FLESSIBILE
- Modalità Audit
- Mobility Kit
- Postazione di lavoro ridotta
- Schermo remoto supportato
- Stampa a distanza
- Aggiornamenti specifiche online

PER LO SPECIALISTA
- Misurazione dell'altezza scocca
- Dimensioni del veicolo avanzate
- Info ADAS
- EZ Toe
- EZ-Access (ruote smontate)

SINCRONIZZAZIONE AUTOMATICA
Le telecamere seguono l'altezza del veicolo, evitando quindi di doverle regolare quando si sposta il ponte sollevatore. Le letture di allineamento sono pronte in meno di due minuti!

AC400 - IL BLOCCAGGIO ORA È RAPIDO, SICURO, FACILE E PRECISO
- Si aggancia allo pneumatico senza toccare il cerchione
- Una sola manopola ad azione rapida per un bloccaggio facilitato
- Leggero, bilanciato e facile da maneggiare
- Adatto a un'ampia gamma di pneumatici (ruote fino a 39") senza bisogno di accessori aggiuntivi

PIATTAFORMA DI LAVORO RIDOTTA
Solo 1,70 m tra telecamere e piatti girevoli
- L'ingombro più contenuto per un assetto ruote 3D
- Adattabile a piattaforme di riparazione e spazi di lavoro di lunghezza complessiva di 6 m
- Il cabinet può essere spostato come si desidera
- Ottimizza il tuo spazio di lavoro
- Risparmia 1 metro di spazio senza compromettere

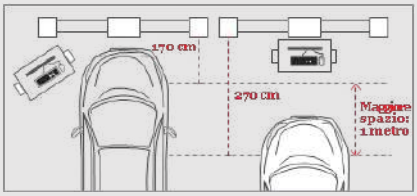

SERVIZIO GOMME CENTRI ALTI VOLUMI

SMONTAGOMME T5545 2S

Credito imposta 20%

Scanner autom.
Monitor touch
Power Clamp
Laser pesi

SMONTAGOMME AUTOMATICO - T7800

Automatica
fino a 30"
2 rulli stallonatori
con telecamera

Stallonatore laterale
Sollevatore ruota
Helper

SMONTAGOMME B340 P

Credito imposta 20%

Smart Sonar
Monitor touch
Power Clamp
Laser pesi

SMONTAGOMME T5545 2S

Velocità variabile
Per cerchi da 10" - 24"
Gonfiaggio a ped

motorD.A.T.A. s.r.l.
Distribuzione Attrezzature Tecniche Automobilistiche

INDUSTRIA 4.0 — Credito imposta 20%

SEVIZIO VERIFICA PERIODICA

AUTOCARRO – BUS

COLONNE MOBILI

SPACE®

FORCHE REGISTRABILI
Versione a richiesta con carrello a forche registrabili per diametro ruote da 500 a 1200 mm.

WIRELESS
Disponibili anche nella versione WI.Fi. Con batterie ricaricabili che carantiscono 20 cicli completi

PORTATA
Da 3000 KG
A 10.000 kg
Per colonna
KG

FUNZIONAMENTO IN COLLETTIVO DI TUTTE LE COLONNE.
Dispositivo elettronico di controllo sincronizzazione con funzioni di riallineamento automatico e blocco di sicurezza.

MODULARI
- Impianti elettrici modulari per consentire varie configurazioni (passaggio da 4 a 6 o 8 colonne, o utilizzo di due set da 4 separando un set da 8).
- Possibilità di selezionare sfasamenti prestabiliti tra due o più coppie di colonne.

PROVA FRENI VEICOLI INDUSTRIALI

MULTI PIATTAFORME

Vamag

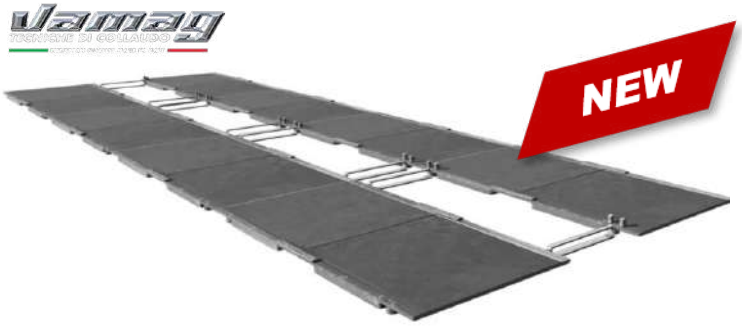

RBT/C

Vamag

VUOI APRIRE UN CENTRO REVISIONI?
AFFIDATI A MOTORDATA, PENSIAMO NOI A TUTTO!

- **Progettazione**
- **Installazione**
- **Assistenza post vendita**
- **Taratura e verifiche**
- **Supporto burocratico**
- **Attrezzature e leasing**
- **Formazione**

ALPISERVIZI

MotorD.A.T.A.srl via E. De Amicis 44 – 20092 Cinisello Balsamo (MI)

ISO 9001:2015 BUREAU VERITAS Certification

motorD.A.T.A. s.r.l.
Distribuzione Attrezzature Tecniche Automobilistiche

INDUSTRIA 4.0 — Credito imposta 20%

SEVIZIO VERIFICA PERIODICA

Vamag Tecniche di Collaudo

ACCETTAZIONE DINAMICA AUTOCARRO

STRUMENTAZIONI PER PROVE DINAMICHE CHE MISURANO IL REALE COMPORTAMENTO SU STRADA

ESEMPIO COMPOSIZIONE:

- Deriva dinamica
- Lettore laser battistrada
- Smart Check - Diagnosi allineamento al passaggio
- Multi PLD - Piastre prova freni

DERIVA DINAMICA
Misurazione della deriva in dinamica dei singoli assi, al passaggio. Consente di capire immediatamente se necessario un allineamento.

NEW

SMART CHECK
MISURATORE CONVERGENZA AL PASSAGGIO
Un corretto allineamento/convergenza può aiutare a mantenere un consumo di carburante ideale, ridurre l'usura dei penumatici e componenti e persino ridurre l'affaticamento del conducente.

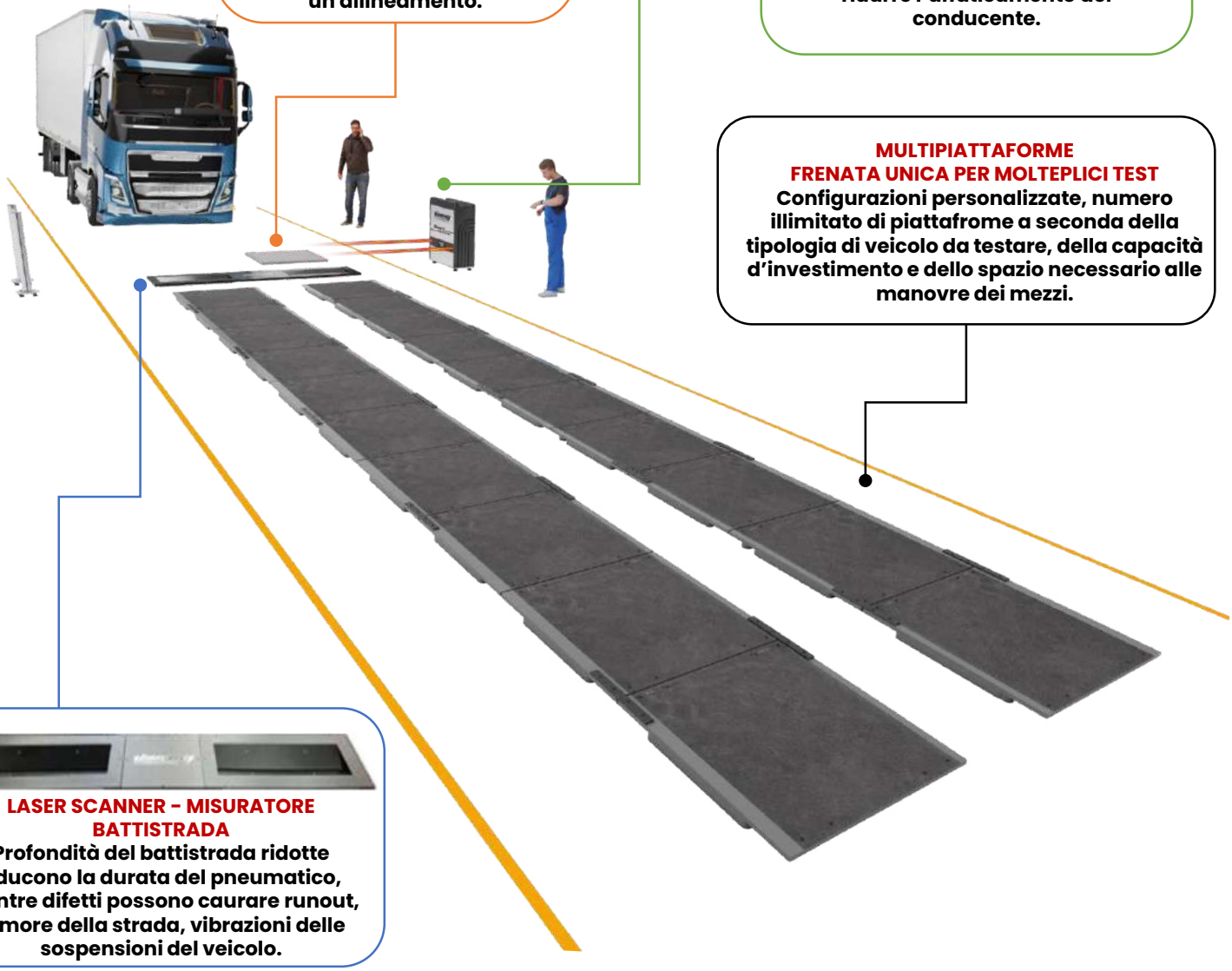

MULTIPIATTAFORME
FRENATA UNICA PER MOLTEPLICI TEST
Configurazioni personalizzate, numero illimitato di piattafrome a seconda della tipologia di veicolo da testare, della capacità d'investimento e dello spazio necessario alle manovre dei mezzi.

LASER SCANNER - MISURATORE BATTISTRADA
Profondità del battistrada ridotte riducono la durata del pneumatico, mentre difetti possono caurare runout, rumore della strada, vibrazioni delle sospensioni del veicolo.

SOLLEVAMENTO OMCN

2 COLONNE

199 GAMMA

LUCE TRA COLONNE - 2,65 M

ATUO
VEICOLI COMMERCIALI

KG 3500

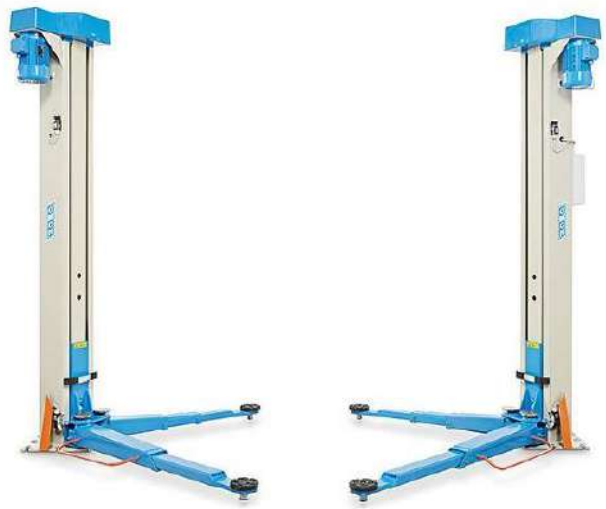

SERIE - X-LINE

863

PEDANA 5500

1,9 M

KG 5500

LIFT TABLE KG 4000

AUTO,
VEICOLI COMMERCIALI
FURGONI PASSO LUNGO
CAMPER

PEDANA PIANA
ASSETTO RUOTE
REVISIONE

SOTTOSCOCCA

718

PEDANA 1370 - 1950

ATUO
VEICOLI COMMERCIALI

KG 3500

DISPOIBILE VERSIONE DA INCASSO

ATTREZZATURA

CAPRETTE

SOLLEVATORI DA FOSSA

CRICK

PRESSE

motorD.A.T.A. s.r.l.
Distribuzione Attrezzature Tecniche Automobilistiche

INDUSTRIA 4.0 — Credito imposta 20%

NEW

MANUTENZIONE CAMBI AUTOMATICI

LAUNCH – CAT 601 S

LAUNCH

La CAT 601 S è una stazione per il cambio olio dei cambi automatici. Viene fornito con una gamma completa di raccordi che consentono il collegamento alla maggior parte dei cambi automatici compresi i tipi a doppia frizione e CVT.

- Schermo 590 x 700 x 1.037 mm
- Completamente automatica e guidata
- Banca data Trasmission
- Riconoscimento automatico direnzione del flusso del l'olio
- Ciclo di lavaggio con iniezione detergente
- Flussaggio ad alta precisione
- Regolazione del livello del'olio
- Avvertenza sulla sostituzione del filtro

DISPONIBILE ATTIVAZIONE REMOTA SU AUTODIAGNOSI LAUNCH

ADAPTERS 1-36

BRAIN BEE – AGC9280

BrainBee® WORKSHOP SOLUTIONS

Manutenzione del cambio automatico semplice e pulita grazie al riconoscimento automatico della direzione del flusso olio

- Display touch LCD da 7
- Completamente automatica e guidata
- Nuova interfaccia grafica più semplice da usare
- Nuova banca dati con immagini e istruzioni di servizio
- WiFi (aggiornamenti, assistenza remota, stampa)
- App remotizzazione display – ATF Remote Viewer
- 2 Pompe idrauliche per olio da 10l/min
- 2 Tubi da 3 m (tubi di servizio) + 1 Tubo da 1,5 m (scarico olio esausto)

ADAPTERS 1-17

BANCA DATI SU PC

REMOTE VIEWER

motorD.A.T.A. s.r.l.
Distribuzione Attrezzature Tecniche Automobilistiche

pico Technology

OSCILLOSCOPI DIAGNOSTICI AUTOMOTIVE INNOVATIVI

PICOSCOPE 4425A CON TECNOLOGIA PICOBNC+

Nuovo Oscilloscopio Active Diagnostics 4425A
Tecnologia Fast Setup con ingressi PicoBNC+
Nuovi accessori PicoBNC+ senza batterie
Compatibile con PicoScope 6 e PicoScope 7

Sonde di attenuzione integrate fino a 600V
Più veloce con aggiornamento schermo rapido
Garanzia Hardware completa Pico di 24 mesi
Connesso e alimentato su PC via USB 3.0

IL SOFTWARE PICOSCOPE È UN LABORATORIO COMPLETO:

Un potente Oscilloscopio

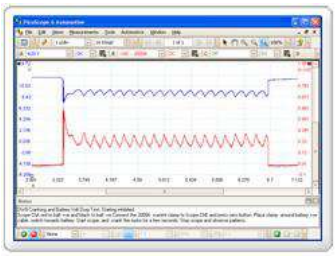

Stazione di misurazioni automatiche

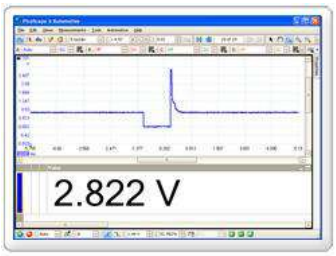

Guide ai Test e Forme d'onda incluse!

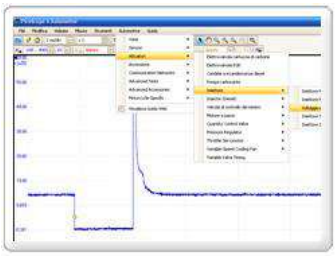

Battery Test

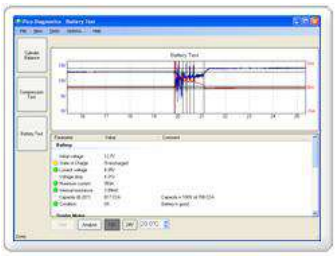

Test Compressione

Bilanciamento Cilindri

NVH Vibrazione e Rumori

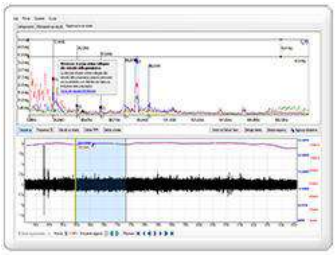

Bilanciamento alberi di trasmissione

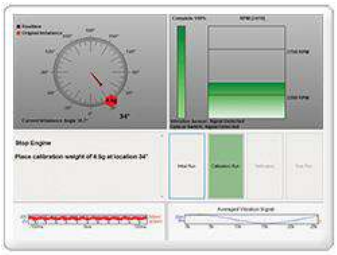

BANCA DATI AUTODATA - DIAGNOSTIC & REPAIR

AUTO E VEICOLI COMMERCIALI

- Informazioni tecniche originali su 34.000 modelli di 142 produttori
- È incluso il 99% dei veicoli in circolazione
- Oltre 360.000 schemi elettrici
- 600.000 procedure tecniche passo passo
- 40.000 aggiornamenti di veicoli negli ultimi 12 mesi

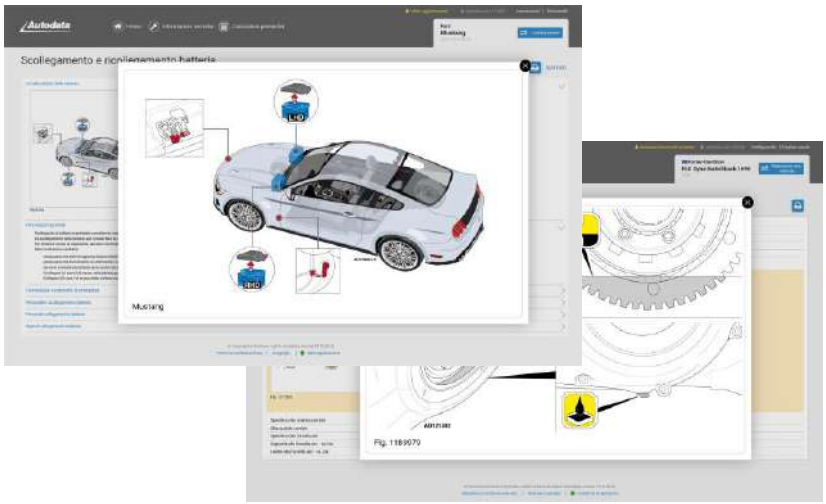

MOTOCICLETTE

- Sono compresi 79 produttori e oltre 9.000 modelli di motociclette
- Dati tecnici per le motociclette australiane, europee e statunitensi inclusi di serie
- Ora include l'accesso alle manutenzioni programmate delle motociclette
- Autodata è il leader mondiale nel campo delle informazioni tecniche per i motocicli
- Include le specifiche tecniche, quali coppie di serraggio, pressioni delle gomme, lubrificanti e capacità

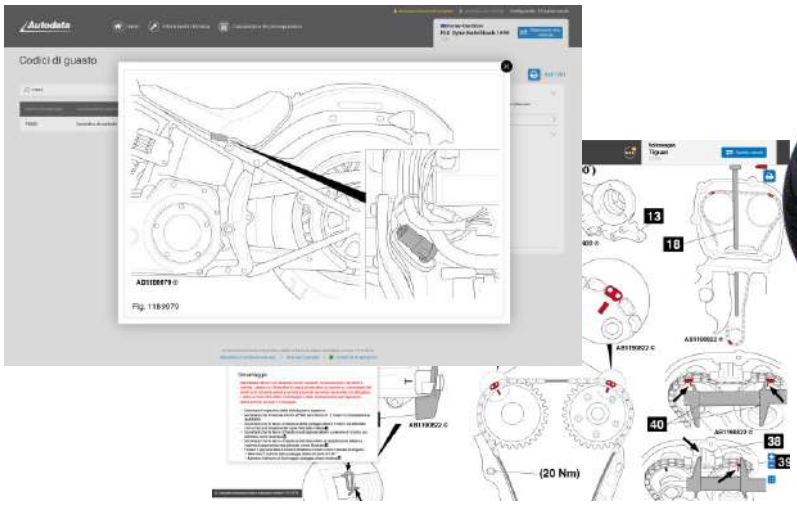

motorD.A.T.A. s.r.l.
Distribuzione Attrezzature Tecniche Automobilistiche

ATTREZZATURE SPECIALISTICHE

COMPACT VEHICLE MOVERS

MOVITRUCK
Ideale per manovrare i veicoli senza metterli in moto

Batteria al litio
24 V

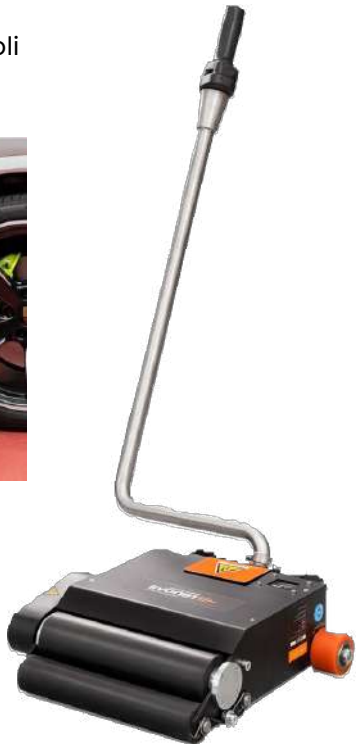

SOLLEVATORE CARROZZERIA

UP TO PAINT - UTP

PEDANA 595X1750

1 M

ZONA PREPARAZIONE CABINE VERNICIATURA

3000

PRODOTTI AUTOMOTIVE INNOVATIVI

Beta

Pistola Digitale Pneumatici

Avvitatore Reversibile Compatto

Avvitatore Reversibile In Composito

Avvitatore Impulsi 18V

Multimetro Megaohmetro

Termocamera Infrarossi

Riscaldatore Induzione Portatile

Vasta Gamma Carrelli

motorD.A.T.A. s.r.l.
Distribuzione Attrezzature Tecniche Automobilistiche

ATTREZZATURE SPECIALISTICHE

SERVICE BATTERIE

LAUNCH

CARICABATTERIE ELETTRONICI
ALIMENTATORI STABILIZZATI

STABILIZZATORI
PFP-100
Output: 100 A a 12V

STABILIZZATORI
PFP-100 PRO
Output: 100 A a 12V
50 A a 24V
Ricarica intelligente
6 programmi di lavoro
Per batterie da 20 a 2800AH

GYS

BOOSTER
AVVIAMENTO
12 V e 12/24 v

TESTER
BATTERIE

SPIN

CARRELLO MULTIFUNZIONE
Dotato di 3 piani di appoggio
1 piano scorrevole per tastiera PC
Porta rotolo
3 avvolgicavi in acciaio
3 contenitori per materiali di consumo
Un vano porta tester con chiave

DELPHIN PRO - SOSTITUZIONE AD BLUE

PIUSI

Completamento automatico
Nessun operatore necessario
Compatibile con tutti i veicoli
Regolatore della portata

VASCA LAVAGGIO – ECO 100 HP

ALCHEMIA
Esperti nella detergenza

La prima postazione professionale che lavora sia ad alta pressione che a bassa pressione

IMPIANTISTICA

DISTRIBUZIONE ARIA COMPRESSA

ANELLI ARIA
Progettiamo e realizziamo anelli per la distribuzione di aria compressa, per officine meccaniche, gommisti e per carrozzerie.

COMPRESSORI CECCATO
Vasta scelta di modelli con motore su serbatorio o con serbatorio veriticale, essiccatori, filtri specifici per carrozzerie. Sono disponibili modelli a pistoni, a vite, silenziati.

DISRIBUZIONE E GESTIONE FLUIDI

IMPIANTI DI DISTRIBUZIONE FLUIDI E RECUPERO DI OLI ESAUSTI
Progettiamo e realizziamo impianti completi, con punti di distribuzione fluidi (Bar, arrotolatori, totem) e punti di recupero per l'olio esausto, con cisterne di raccolta, in moda da ottimizzare l'operatività in officina, massimizzando i profitti.

ASPIRAZIONE FUMI

IMPIANTI ASPIRAZIONE FUMI
Progettiamo e realizziamo impianti semplici o complessi a seconda delle esigenze dell'officina.
La nostra offerta varia da postazioni singole complete di motore, o più complesse con canaline, arrotolatori a scorrimento e motori esterni. Tutto a norma di legge.

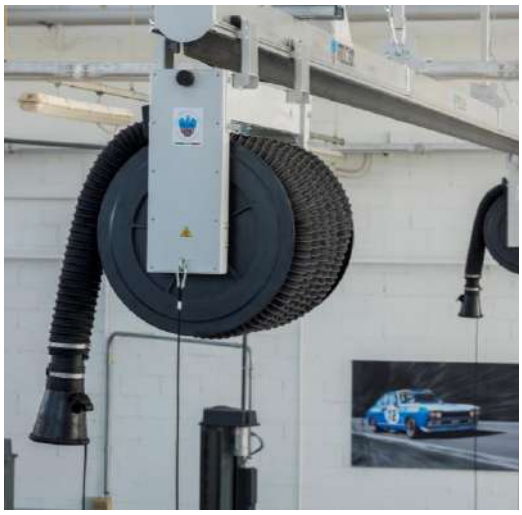

motorD.A.T.A. s.r.l.
Distribuzione Attrezzature Tecniche Automobilistiche

sonic

ARREDO TECNICO

CARRELLI COMPLETI DI UTENSILI

NEXT | LA NUOVA GENERAZIONE DI CARRELLI

ASSORTIMENTI COMPLETI E MODULABILI - SINGOLO PEZZO RIORDINABILE – 10 ANNI DI GARANZIA

ARREDAMENTO MSS+

Testato e provato dai vincitori

ASSORTIMENTI COMPATIBILI CON I CARRELLI NEXT

BLOCCO NOTE

BLOCCO NOTE

Assistenza telefonica
02 61 78 625

CONTATTI

SUPPORTO COMMERCIALE
customer@motordatasrl.it

ASSISTENZA TECNICA
serviziotecnico@motordatasrl.it

FORMAZIONE
formazione@motordatasrl.it

motordataofficial | Motor D.A.T.A. s.r.l | Motor D.A.T.A. s.r.l | Motor D.A.T.A. s.r.l

MotorDATA.srl via E. De Amicis 44, 20092 Cinisello Balsamo (MI)
Tel. 026178625 – info@motordatasrl.it – www.motordatasrl.it